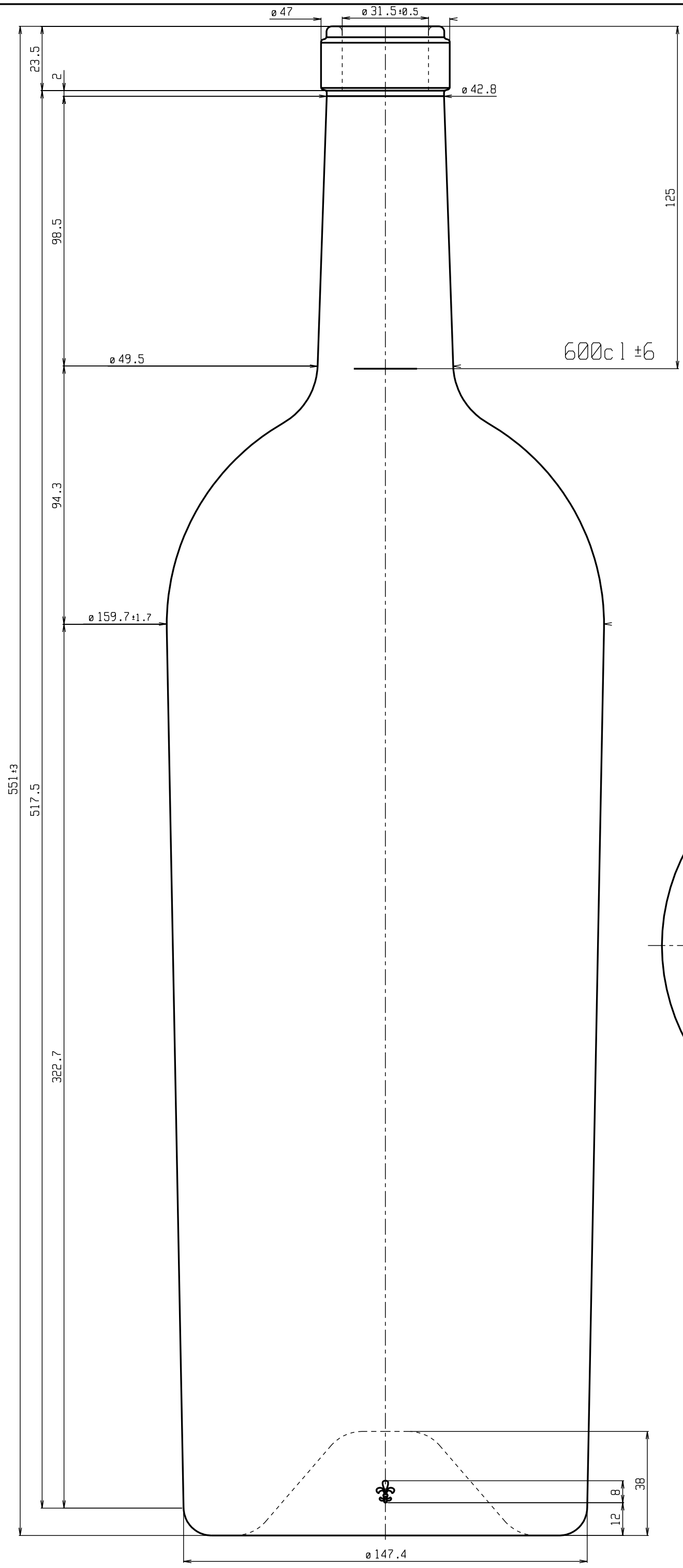

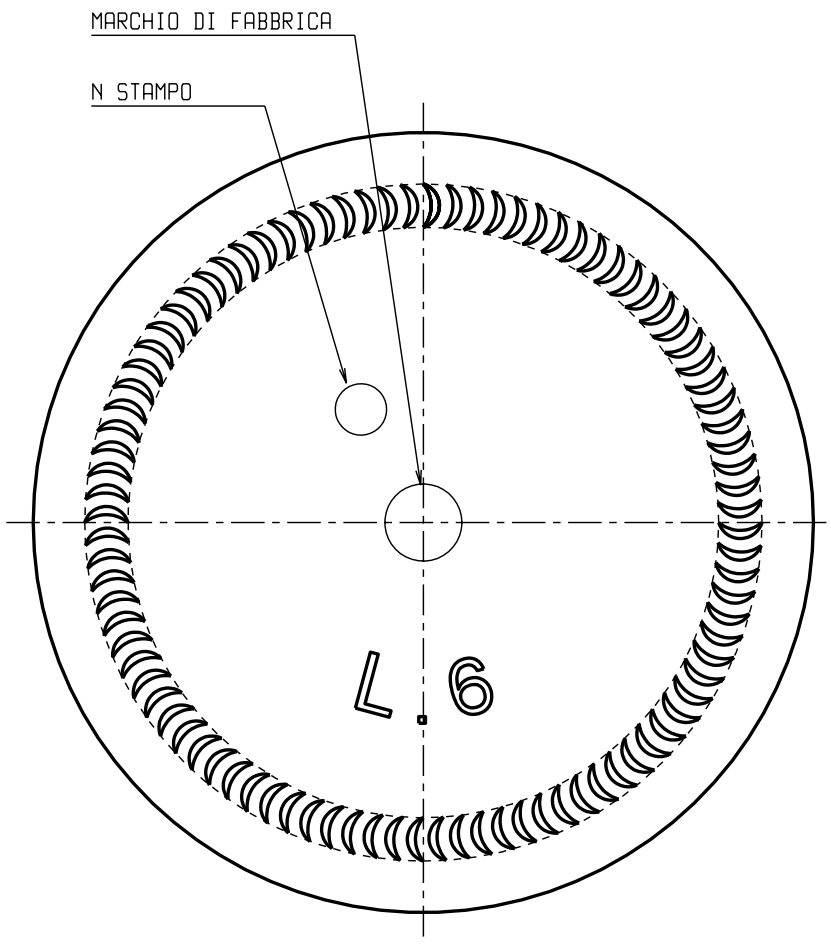

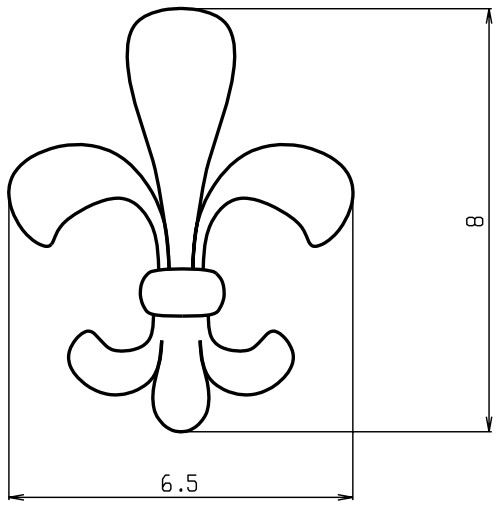

DETTAGLIO LOGO SCALA 10:1
LOGO IN RILIEVO DI 0.8mm A 90°
RISPETTO APERTURA STAMPO

LE QUOTE SONO ESPRESSE IN mm SOLO QUELLE CON INDICAZIONE DI TOLLERANZA SONO IMPEGNATIVE

Ø Min. Passante: . mm.				
Capacita': 6115 R.B. ml.	1	INSERITO LOGO	CB	11/10/01
Imboccatura: FASCETTA	REV.	DESCRIZIONE	PREPARATO/CONTROLLATO	APPROVATO / DATA
Peso Vetro: 2950 gr.	DENOMINAZIONE: BORDOLESE EURO 6000			CODICE: VARI

VETRERIA ETRUSCA s.r.l.
MONTELUPO FIORENTINO
Firenze - Italy

Riproduzione vietata a norma di legge

MATERIALE: VETRO TIPO A

SCALA: 1.1

DIS. n° VEA 3118

CLIENTE: VARI